小径_モーターダンパー［電動式］ロータリーアクチュエーター［BELIMO］

［プラント用］［パイプサイズ］［SS・SUS］［SH:耐熱 400℃］［軸受無］［静圧 2.0KPa］［フランジ付］

EHPMBLF-□□A-SHS/SHU

栄進空調株式会社

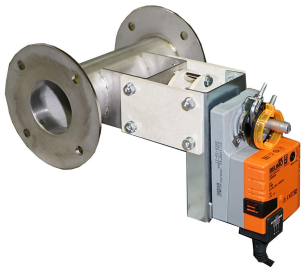

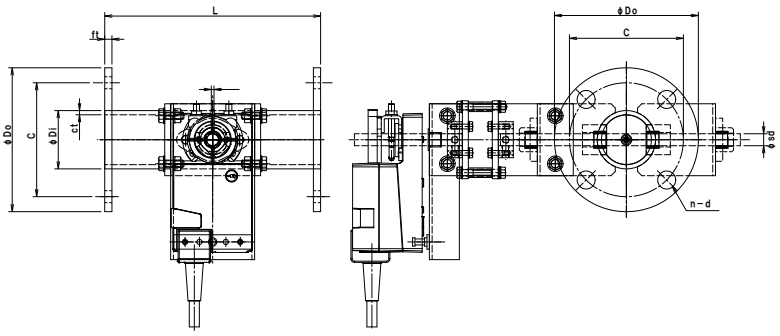

鋼板製	EHPMBLF－□□A SHS							
形　式	φDI	φD0	C	n－d	L	ft	ct	ht
EHPMBLF－40A SHS	48. 6	120	95	4－15	180	6. 0	3. 5	2. 3
EHPMBLF－50A SHS	60. 5	130	105	4－15	180	6. 0	3. 8	2. 3
EHPMBLF－65A SHS	76. 3	155	130	4－15	180	9. 0	4. 2	2. 3

ステンレス製	EHPMBLF－□□A SHU							
形　式	φDI	φD0	C	n－d	L	ft	ct	ht
EHPMBLF－40A SHU	48. 6	120	95	4－15	180	6. 0	2. 0	1. 6
EHPMBLF－50A SHU	60. 5	130	105	4－15	180	6. 0	2. 0	1. 6
EHPMBLF－65A SHU	76. 3	155	130	4－15	180	10	2. 0	1. 6

耐熱 小径_モーターダンパー［電動式］の特徴

○駆動部については別紙ダンパモーターのカタログをご参照ください。

- ダンパー本体は鋼管製（パイプサイズ）
- 仕　　上　：SS 製　亜鉛メッキ（錆止め＋シルバー塗装）
  SUS製　溶接部酸洗い仕上げ
- フランジ仕様　：プレートフランジ式 JIS－5K（取付穴寸法）
- 全閉リーク率　：通　　常 3～5%
  気密仕様 1～3% 加工精度を上げメタルタッチにて極力密閉性を上げます。
- 外部気密仕様　：シャフト部、スタッフィングボックスによるグランドパッキン式です。

- 耐 熱 温 度　：400℃用
- 静　　圧　：2. 0KPa
- 駆動モーター　：LMU24－S（BELIMO）AC／DC－24V on－off 制御
  オプション AC－100～240V・リミットスイッチ・比例制御・スプリングリターン

＊ 本製品は屋内仕様、清浄空気用です、排ガス等腐食性ガスについては別途お問い合せ下さい。